Wir helfen Ihnen gerne weiter – Fon 0800 - 26 39 300

WEBDISCOUNT
INTERNETDIENSTLEISTUNGEN • MULTIMEDIA

Installationsanleitung

aDSL-Business Deutschland (analoger Telefonanschluss)

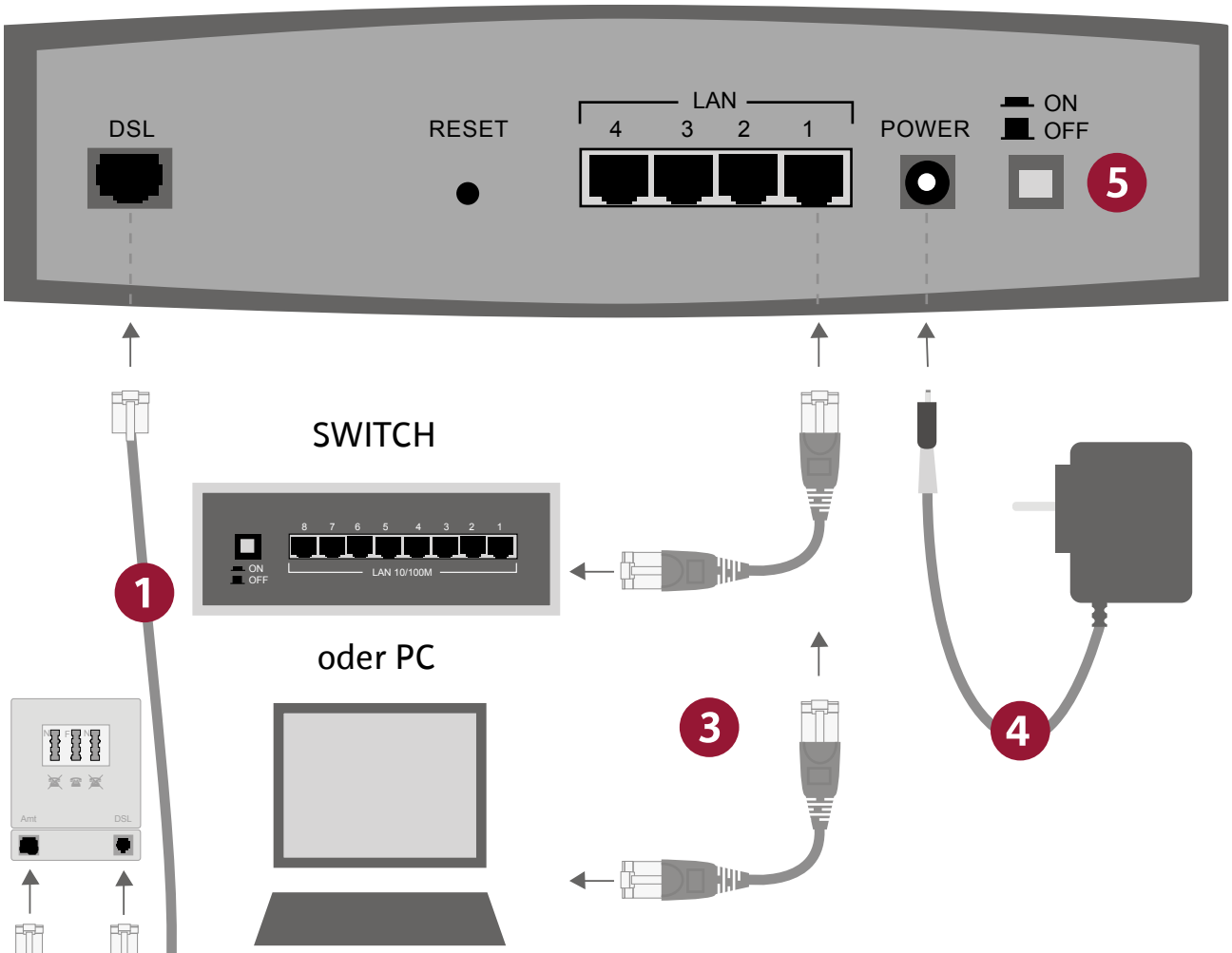

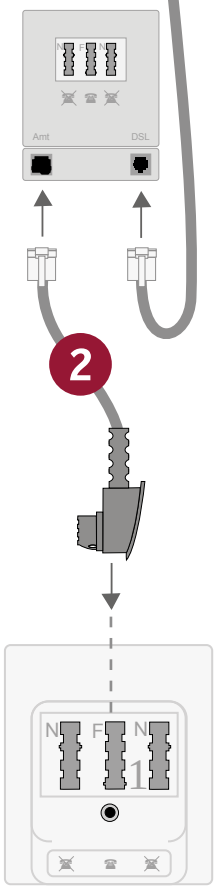

1. Schließen Sie den DSL-Anschluß Ihres Routes über ein Netzwerkkabel an die DSL-Buchse des Splitters an.
2. Verbinden Sie den Splitter über die Amt-Buchse mit der mittleren F-Buchse ihrer Telefondose.
3. Schließen Sie Ihren Switch oder PC mit einem Netzwerkkabel an einen der vier LAN Anschlüsse des Routers an.
4. Verbinden Sie den Router mit dem Netzteil und stecken Sie das Netzteil in eine Steckdose.
5. Schalten Sie den Router ein.

i Rufen Sie unsere kostenfreie Hotline unter 0800 - 26 39 300 an, um die Installation abzuschließen.